11091 11092	Rollenband nach außen öffnend

heroal
Kompetenz in Al

Befestigung einschieben und positionieren

DEMONTAGE: Bandbolzen durch die Bohrung in der Abdeckkappe mit 3 mm Dorn austreiben

Senkrechter Messereinschnitt bis zur Profilkante

Anpressdruck

Max. 1 Nm

ISR25 (10 Nm)

! ISR10 (1Nm)

200

Verstellstück

Linke Tür

Rechte Tür

ODER

11090
11081

Rollenband nach innen öffnend

heroal
Kompetenz in Alu

Höhen- und seitliche Verstellung

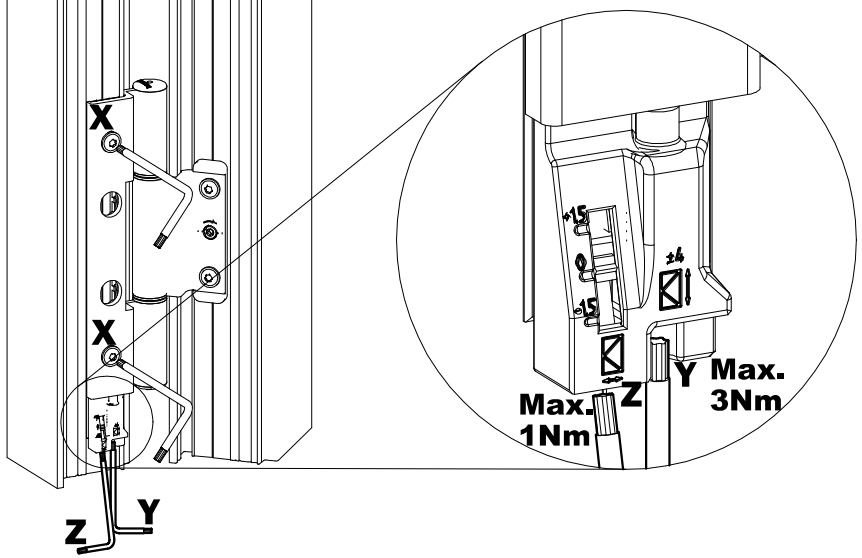

1. Türflügel mittels Keil unterstützen (Entlastung Rollenband).
2. Befestigungsschrauben "X" (ISR25)

   Seitliche Verstellung

   + --> "3" Umdrehungen lösen!!

   - --> "1" Umdrehung lösen!!

   Höhenverstellung

   ALLE X "1/2"Umdrehung lösen!!
3. Mit Verstellschraube "Y" (ISR15) die Höhe einstellen (±4mm).
4. Mit Verstellschraube "Z" (ISR15) der Spalt einstellen (±1.5mm).
5. Befestigungsschrauben " X " (ISR25) wieder festschrauben **(10Nm)**

! Achtung: Für die Verstellung IMMER die Befestigungsschrauben lösen !

Bestückungsvorgaben

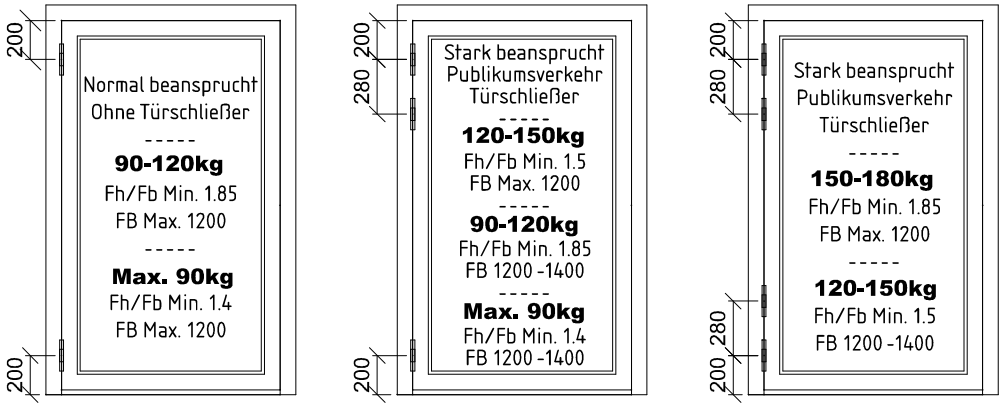

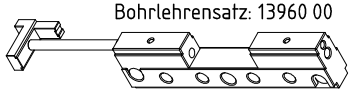

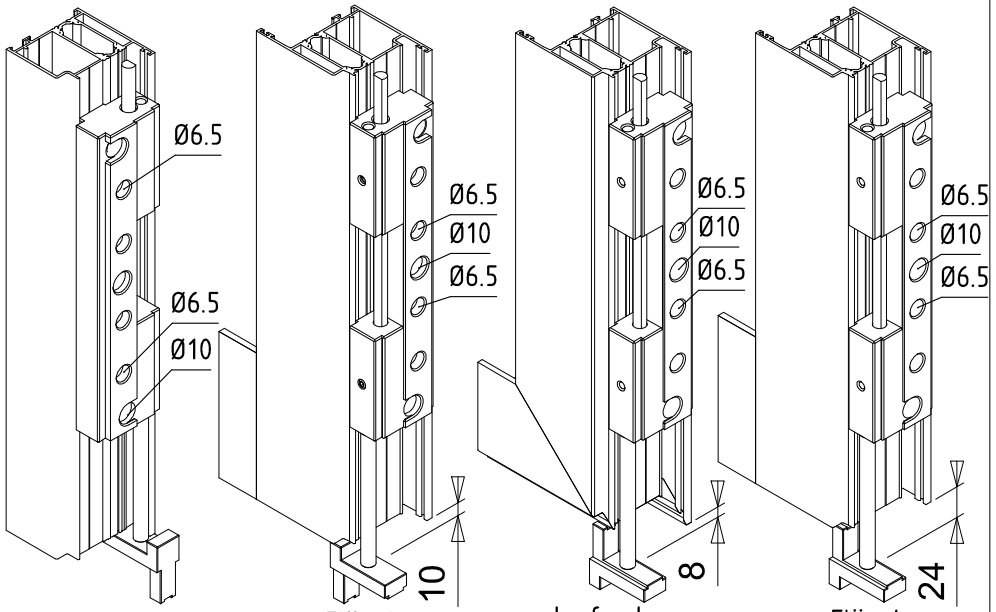

Achtung: Sockel = Anschlag drehen!