SONNENSCHUTZ VON SEINER SCHÖNSTEN SEITE

VARISOL
MARKISEN

Wintergartenmarkisen

W 300 450 500

Sonnengenuss mit höchster Qualität

Mit Sonnenschutz von VARISOL entscheiden Sie sich für langlebige Qualität und außergewöhnliche Optik. Seit mehr als 40 Jahren setzt unser Familienunternehmen aus dem rheinischen Mönchengladbach auf unvergängliche Werte: störungsfreie Technik, widerstandsfähige Materialien und einfache Handhabung made in Germany. Mit begeisterter Innovationskraft entwickeln wir unsere Systeme stetig weiter.

So können Sie sich auf größtmöglichen Komfort für ein entspanntes Leben auf der Terrasse verlassen. Neben angenehmer Funktionalität liegt das besondere Augenmerk auf anspruchsvollem Design. Individualität wird dabei groß geschrieben. Mehr als 200 Tuchmuster stehen Ihnen zur Auswahl, damit Sie den Platz an der Sonne ganz nach Ihren Wünschen gestalten können.

Entdecken Sie die ganze Vielfalt unserer Sonnenschutzsysteme

Sonnenschutz hat in den letzten Jahren einen steigenden Stellenwert eingenommen. Bei zunehmender UV-Strahlung ist bewusster Sonnengenuss immer mehr Menschen ein Anliegen. Mit einer Markise schaffen Sie sich eine schattige Rückzugsmöglichkeit und können schöne Sommertage entspannt genießen.

VARISOL bietet Ihnen eine große Auswahl an Sonnenschutzsystemen für jeden Bedarf und individuelle Lösungen für alle Montagesituationen. Eines jedoch haben alle VARISOL-Produkte gemeinsam: Sie sind detailgenau durchdacht von A wie Aufhängung bis Z wie Zugband. So präsentiert sich Sonnenschutz von seiner schönsten Seite.

VARISOL
MARKISEN

VARISOL
MARKISEN

Wintergartenmarkisen von VARISOL

Sobald die Sonneneinstrahlung intensiver wird, entwickeln sich unter den Glasdächern von Wintergärten nahezu subtropische Temperaturen. Ein Klima, unter dem Sie, Ihre Haustiere und Pflanzen unnötig leiden.
Das breite Programm an Wintergartenmarkisen von VARISOL bietet Sonnen- und Hitzeschutz nach Maß: Über dem Glasdach montiert absorbieren die Schattenspender einen Großteil der Sonneneinstrahlung noch bevor sie ins Gebäude gelangen kann.

Inhaltsverzeichnis

W300 Die kleine Wintergartenmarkise

Kompakt und zugleich grazil: Dank schmaler Maße und geschickter Bauweise eignet sich die W300 besonders als attraktiver Schattenspender für kleinere Wintergärten. Seite 6

W450 Die variable Wintergartenmarkise

Ob schräg verlaufende Glasfelder oder seitlich abgewalmte Dächer – besondere Gegebenheiten erfordern spezielle Markisen. Die W450 passt sich mit variablen Führungsschienen unterschiedlichsten Bedingungen an. Seite 8

W500 Die Maxi-Wintergartenmarkise

Mit bis zu 120 m² Tuchfläche (bei Kopplung mehrerer Markisenelemente) bietet die Maxi-Wintergartenmarkise W500 auch besonders großen Wintergärten angenehme Hitzeentlastung sowie effizienten Sonnen- und Blendschutz. Seite 10

Tücher und Gestellfarben

Individuellen Gestaltungswünschen sind bei einer Auswahl aus über 200 verschiedenen Tuchdessins sowie Markisengestellen in mehreren Farbvarianten kaum Grenzen gesetzt. Seite 12

Zubehör

Ob mit Sonnen- und Windwächter oder einer komfortablen Motorbedienung via Funk – unsere Palette an praktischem Sonderzubehör bietet sowohl zusätzliche Sicherheit als auch angenehme Bedienung. Seite 13

Verzeichnis

Eine tabellarische Auflistung verschafft einen schematischen Überblick über wesentliche Ausstattungsmerkmale, verfügbare Größen sowie kompatibles Zubehör der Wintergartenmarkisen. Seite 14

W300 Die kleine Wintergartenmarkise

Sind auch Sie stolzer Besitzer eines kleinen Wintergartens? Wenn auch nicht riesig in den Maßen, hebt er die Wohnqualität doch gewaltig. Stets genießt man das Gefühl, im Freien zu sein. Dennoch kommt bei greller Sonne schnell der Wunsch nach angenehmeren Lichtverhältnissen auf. VARISOL-Wintergartenmarkisen bieten neben zuverlässiger Hitzeentlastung effektiven Blendschutz.

Gekuppelte Markise mit zwei Tuchfeldern und Mittelführungsschiene

Eingebaute Torsionsfedern sorgen bei jeder Ausfall-Länge für eine optimale Tuchspannung

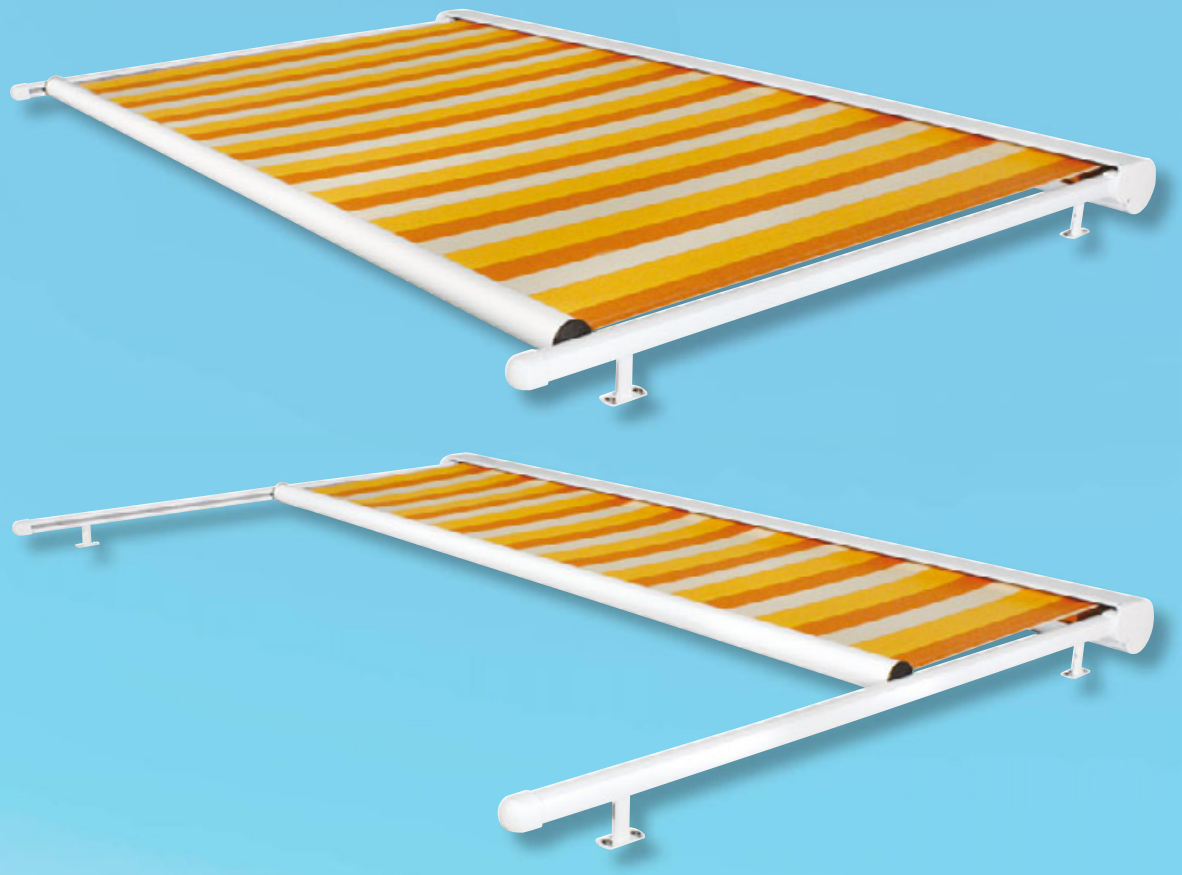

Klein in den Maßen – groß in der Optik

Die VARISOL W300 findet dank praktischer Maße speziell auf kleineren Wintergärten ihren Einsatz. Sowohl Höchstausfall als auch maximale Breite betragen 4,5 m. Für größere Flächen können bis zu vier Elemente gekuppelt werden.

Geschützt ist die W300 durch einen äußerst kompakten Markisenkasten, der sie in eingefahrenem Zustand von allen Seiten vor Schmutz und Nässe sicher behütet. Seine schlanken Maße erlauben eine Anbringung auch in schmalen Mauernischen. Die abgerundeten Führungsschienen unterstützen den zierlich wirkenden Eindruck des Schattenspenders zusätzlich.

Besonders komfortabel: Die Befestigung des Markisenkastens erfolgt über eine Steckverbindung an den Führungsschienen. Eine gesonderte Montage am Wintergarten oder am Mauerwerk ist daher nicht notwendig.

Der kompakte und formschöne Markisenkasten bietet optimalen Schutz für das Markisentuch

Abgerundeter Umlenkkopf aus stabilem Aluminiumguss. Führungsschiene zum Schutz des Zugbandes mit integrierter Bürstendichtung (optional erhältlich)

W450 Die variable Wintergartenmarkise

Damit Sie besonders lange die Schönheit Ihres Markisentuchs genießen können, haben wir spezielle Federwerke gut geschützt in die Tuchwelle eingebaut.
Sie gewährleisten einen besonders tuchschonenden und gleichmäßigen Spannungsaufbau während der Markisenbewegungen. So werden Tuchnähte und Seitensäume weniger belastet.

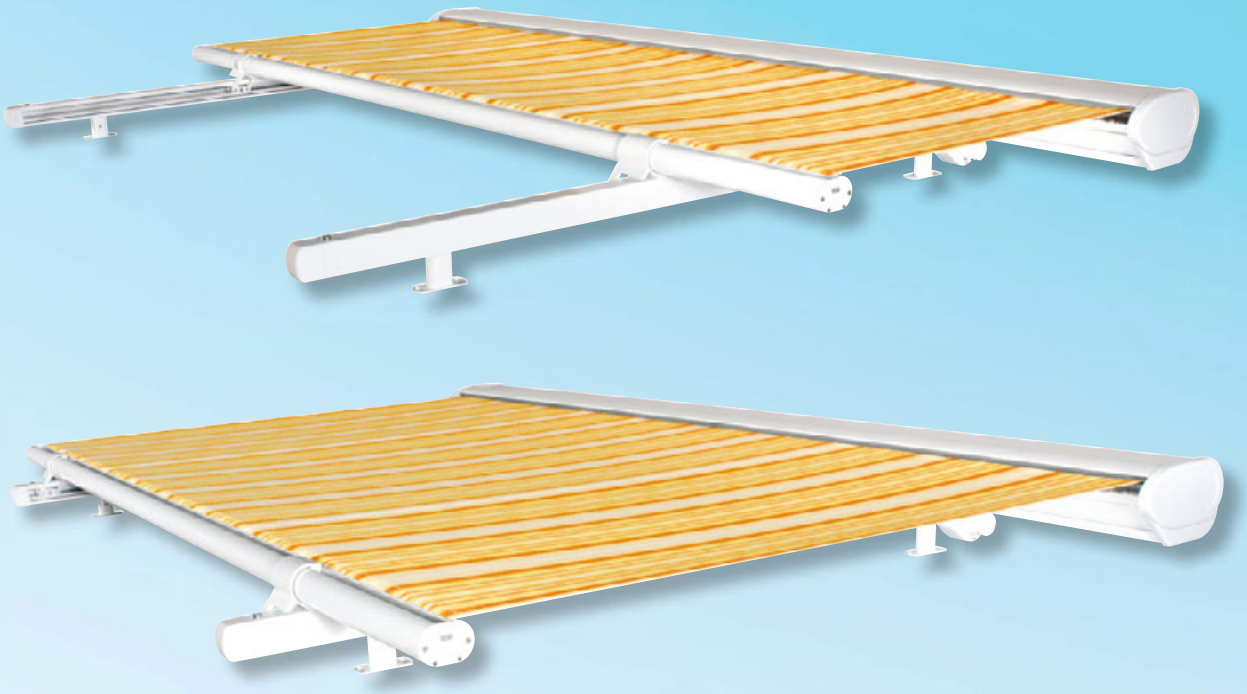

Variabel einsetzbar für ausgefallene Wintergartenformen

An den meisten Markisen sind die Führungsschienen seitlich angebracht – bei ausgefallenen Wintergartenformen kann eine derartige Befestigung jedoch schlecht umgesetzt werden. Schräg verlaufende Glasfelder oder seitlich abgewalmte Dächer benötigen spezielle Markisenkonstruktionen. Die W450 passt sich daher unterschiedlichsten Gegebenheiten an – sie besitzt Führungsschienen, die nach innen gerückt werden können. Durch Verwendung von besonders stabilen Aluminiumprofilen beträgt der maximale seitliche Überstand für Markisenkasten und Ausfallprofil 1,50 m. Nach vorne können die Führungsschienen bis zu 1 m über den letzten Befestigungspunkt hinausragen. Sicherer Sonnen- und Hitzeschutz für fast jedes Format!

Ausfallprofil mit integrierter Regenrinne und seitlicher Wasserablauföffnung

Der elegante und schlanke Markisenkasten spendet Tuch und Technik zuverlässig Schutz

Besonders bei seitlichen Schrägen und Walmdächern zeigt sich die Anpassungsfähigkeit der W450

W500 Die Maxi-Wintergartenmarkise

Wie bei allen VARISOL-Markisen genießen Sie auch bei der Maxi-Wintergartenmarkise W500 freie Gestaltungsmöglichkeiten. Stellen Sie sich Ihren Sonnenschutz individuell nach Ihrem Geschmack zusammen! Bei uneingeschränkter Wahl aus über 200 Tuchdessins ist gewiss auch das Passende für Ihren Wintergarten dabei.

Die eingebauten Torsionsfedern sorgen bei jeder Ausfall-Länge für eine optimale Tuchspannung

Der formschöne Markisenkasten bietet optimalen Schutz für das Markisentuch

Umlenkkopf aus stabilem Aluminiumguss. Führungsschienen zum Schutz des Zugbandes mit integrierter Bürstendichtung (optional erhältlich)

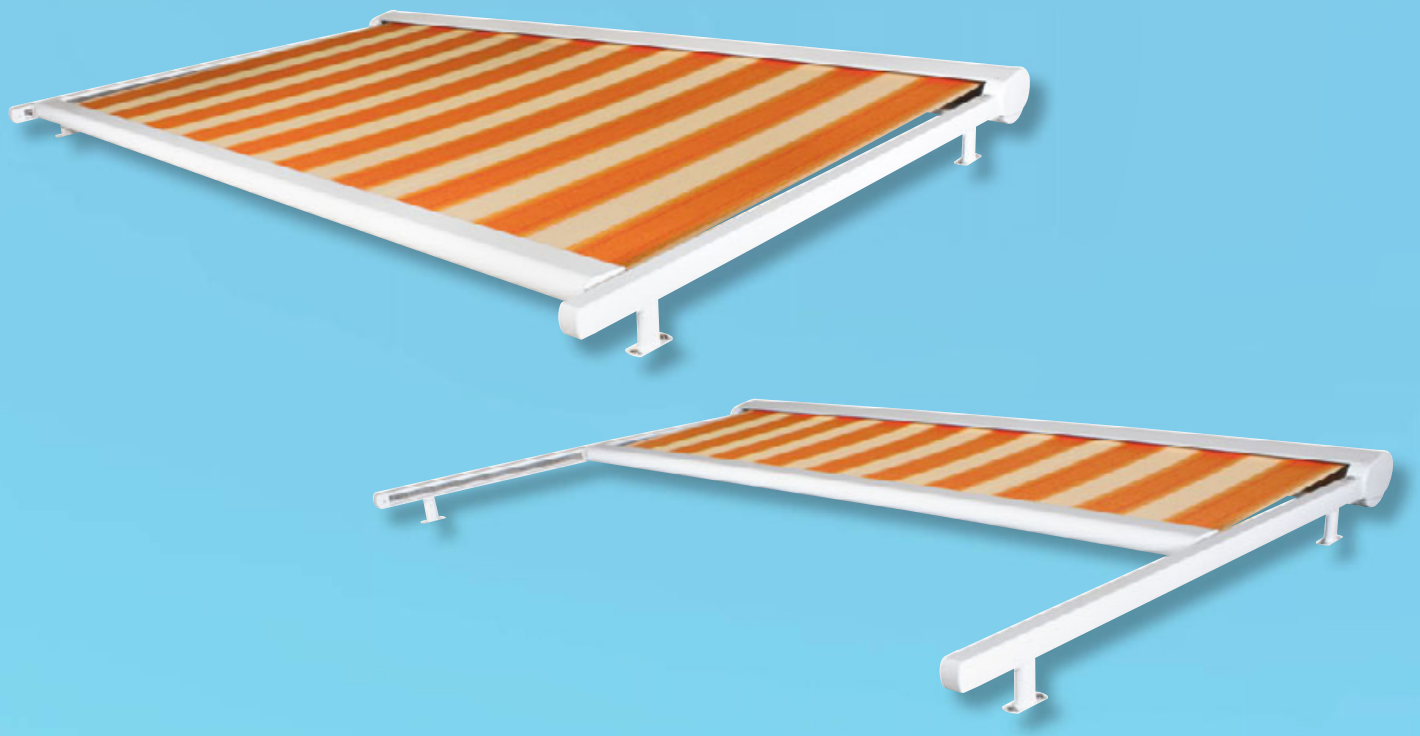

Prima Klima im Wintergarten

Als „große Schwester“ der W300 besitzt die Maxi-Wintergartenmarkise erweiterte Maße: Mit Höchstausfall und -breite von 6,5 m präsentiert sie sich als verlässlicher Schattenspender auch für große Wintergärten.

Dehnen Sie den Einsatz Ihrer W500 noch weiter aus! Ein optional erhältlicher Umlenkbogen ermöglicht einen zusätzlichen senkrechten Ausfall des Markisentuchs. So gewinnen Sie erhöhten Schutz vor tief stehender Sonne oder neugierigen Blicken. Genießen Sie bequemste Bedienung: Die textilen Zugbänder in Verbindung mit den teflongelagerten Umlenkrollen erlauben eine besonders laufruhige Ausfuhr der Markise.

Der Markisenantrieb erfolgt standardmäßig über einen praktischen 230V Rohrmotor. Seine intelligente Elektronik sorgt für ein exaktes Abschalten beim Ein- und Ausfahren der Markise.

Optional erhältliche Eckumlenkung

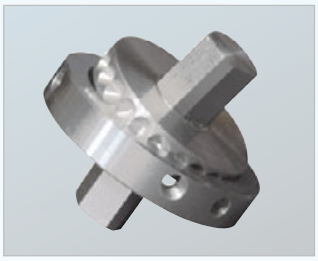

Einstellbare Tuchwellenkupplung für mehrteilige Anlagen

W500 mit Eckumlenkung

Die VARISOL-Tuchkollektion

VARISOL bietet Ihnen eine Riesenauswahl an modischen und qualitativ hochwertigen Markisentüchern aus Markenarcryl. Wählen Sie aus über 200 Tuchdessins und finden Sie das Passende zu Haus- und Gartenmobiliar. Für welches Dessin Sie sich auch entscheiden, allesamt sind witterungsbeständig und farbecht. Eine spezielle Imprägnierung sorgt für zusätzlichen Schutz. Fragen Sie Ihren VARISOL-Fachhändler nach dem aktuellen Tuchmusterprospekt. Das Markisentuch aus lichtechtem, reißfesten Acryl ist gegen Schmutz, Öl und Fäulnis imprägniert.

Auch die Wahl einer Bespannung aus SOLTIS-Screengewebe ist serienmäßig möglich. Dessen Gitternetzstruktur ermöglicht gleichzeitig gute Durchsicht von innen nach außen sowie eine exzellente Wärmeableitung.

Gestellfarben

Für das Gestell der VARISOL-Wintergartenmarkisen steht serienmäßig eine Pulverbeschichtung in drei Farbvarianten sowie eine Strukturbeschichtung in silbergrau metallic oder anthrazit metallic zur Auswahl.
Für alle Modelle ist als Option eine Beschichtung des Markisengestells in einer RAL-Sonderfarbe möglich. In jedem Fall sind die Oberflächen wetterbeständig und pflegeleicht.

Pulverbeschichtung

weiß
RAL 9016

silberfarbig
RAL 9006

dunkelbraun
RAL 8022

Sonderfarbe
RAL nach Wahl

Strukturbeschichtung

silbergrau
metallic

anthrazit
metallic

Zubehör

SOMFY SOLIRIS UNO/iB Sonnen- u. Windwächter

Ermöglicht automatisches Ausfahren bei Sonnenschein bzw. Einholen der Markise bei Gefährdung durch Wind. Optional mit Thermowächter lieferbar.

VARISOL SOLEXA Markisensteuerung

SOMFY Funkmotor OREA

Der Funkmotor OREA bietet komfortable elektrische Bedienung via Handsender.

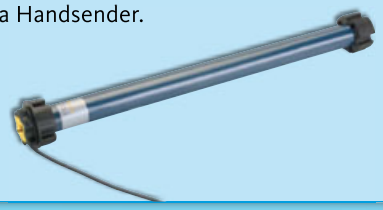

Handsender TELIS 1

1-Kanal Handsender

Handsender TELIS 4

4-Kanal Handsender zur Steuerung von 4 Funkantrieben (rechts)

SOMFY EOLIS Sensor RTS

Windwächter für den Funkmotor ALTUS/OREA.

SOMFY SOLIRIS Sensor RTS

Sonnen- und Windwächter speziell für den Funkmotor ALTUS/OREA.

VARISOL-Wintergartenmarkisen in der Übersicht

In der unten stehenden Tabelle finden Sie Angaben zur minimalen und maximalen Größe sowie zu wesentlichen Ausstattungsmerkmalen unserer Wintergartenmarkisen. Darüber hinaus können Sie der Übersicht entnehmen, welches Zubehör für Ihre Wunschmarkise verfügbar ist.

Typ/Bezeichnung	W300	W450	W500
Min. Breite (mm)	1405	1250	1385
Max. Breite (einteilig) (mm)	4500	6000	6500
Max. Ausfall (mm)	4500 (3)	5000	6500 (4)
Kupplung (mm), nur mit Elektroantrieb	4 x 4500	-	4 x 6000
Motorbedienung	S	S	S
Gestell weiß (RAL 9016), dunkelbraun (RAL 8022) oder silberfarbig (RAL 9006) beschichtet	S	S	S
Gestell silbergrau metallic (Tiger 29/90147) oder anthrazit metallic (Tiger 29/80077) Struktur beschichtet	S	S	S
Gestell in RAL-Sonderfarbe beschichtet	A	A	A
Komplett geschlossener Markisenkasten	S	S	S
Standard-Montagekonsolen	S	S	S
Verlängerte Montagekonsolen	A	A	A
Tuchbespannung aus 100 % Markenacryl (1)	S	S	S
Tuchbespannung aus SOLTIS 86 (2)	S	S	S
Tuchbespannung aus SOLTIS 92 (2)	A	A	A

S = serienmäßig
A = gegen Aufpreis
- = nicht möglich

(1) = aus der VARISOL-Kollektion
(2) = mit Größeneinschränkung, siehe technische Beschreibung

(3) = max. Tuchfläche je Feld 18 qm
(4) = max. Tuchfläche je Feld 39 qm

Montage

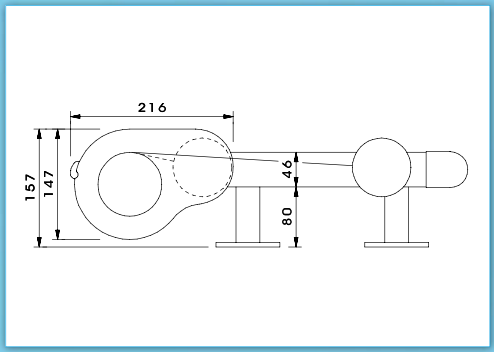

W300 Seitenansicht

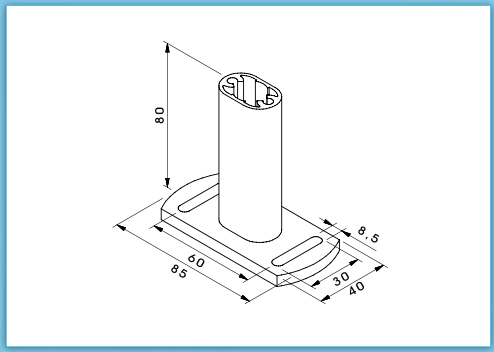

W300 Standard-Montagekonsole

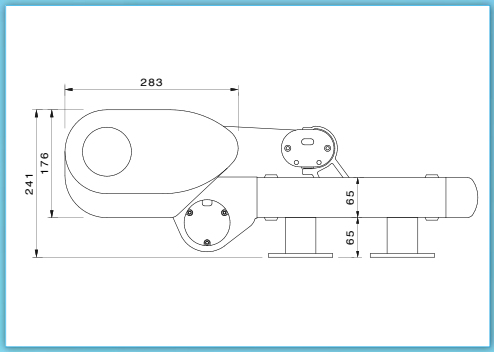

W450 Seitenansicht

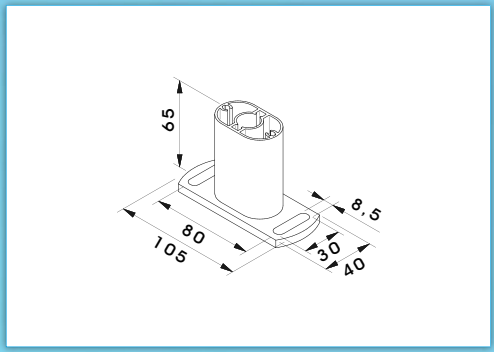

W450 Standard-Montagekonsole

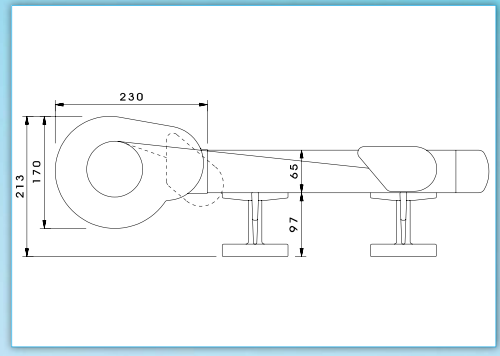

W500 Seitenansicht

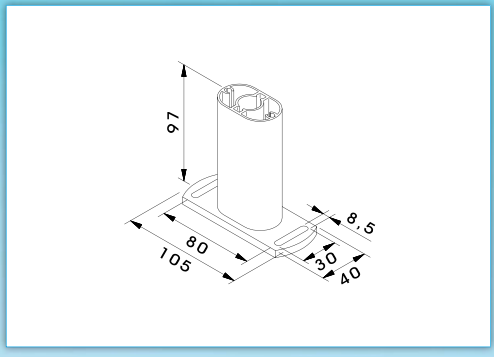

W500 Standard-Montagekonsole

Abmessungen

Die obenstehenden Zeichnungen liefern Ihnen einen ersten Überblick über die Abmessungen der verschiedenen Wintergartenmarkisen.

Montagekonsolen

Neben den Standard-Montagekonsolen sind seitenverstellbare, höhenverstellbare sowie starr verlängerte Montagekonsolen gegen Aufpreis erhältlich.

VARISOL
MARKISEN

Stand 03 / 2011
Technische Änderungen vorbehalten